PINTURA y decoración

del 21 de marzo al 9 de mayo

Lleva los "colores del mundo" a tu hogar

22,95€

PINTURA PLÁSTICA MATE MONOCAPA BRUGUER "COLORES DEL MUNDO CONTRASTE" 2,5 L

Ref. 104.304 a Ref. 104.313

28,50€

PINTURA PLÁSTICA MATE MONOCAPA BRUGUER "COLORES DEL MUNDO" 4 L

De excelente calidad. Para pintar paredes y techos en interior.

Ref. 104.259 a Ref. 104.303

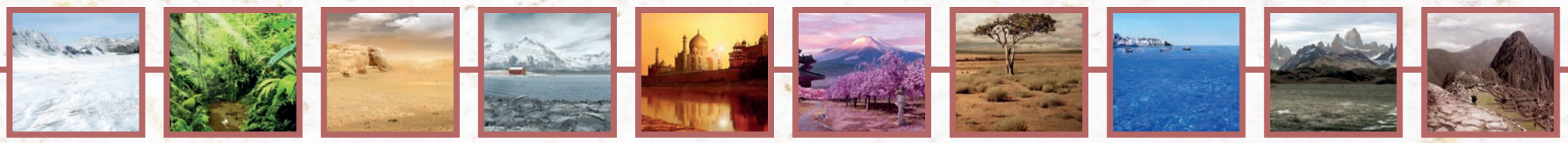

20,95€

750 ml

ESMALTE ANTIOXIDANTE DIRECTO HAMMARITE SUPERIA

Uso interior y exterior. Al metal. Al agua. Consulte carta de colores en su establecimiento. Acabados: brillante, satinado, mate, forja y efecto forja.

*750 ml · **20,95€***

*2,5 litros · **64,95€***

Ref. 104.167 a Ref. 104.214

16,95€

ESMALTE AGUA ECOLÓGICO TITANLUX

Interior-exterior. Todas las superficies. No huele. Secado express. Súper lavable. Ultra resistente. 750 ml. 3 acabados: brillante, satinado o mate.

Ref. 104.455 a Ref. 104.500

CERTIFICADO EN71-3 USO EN JUGUETES

COFERDROZA S. COOP. LTDA. CZ

Ferretería
Bricolaje
Suministros

REPARA Y PREPARA ANTES DE EMPEZAR

desde 1,45€

38 mm

ESPÁTULA PINTOR ECONÓMICA
Mango madera.
38 mm · *Ref. 104.123* · ***1,45 €***
50 mm · *Ref. 104.124* · ***1,55 €***
63 mm · *Ref. 104.125* · ***1,65 €***
75 mm · *Ref. 104.126* · ***1,75 €***
100 mm · *Ref. 104.127* · ***1,95 €***

desde 2,50€

38 mm

ESPÁTULA MANGO MADERA
*38 mm · Ref. 104.118 · **2,50 €***
*50 mm · Ref. 104.119 · **2,80 €***
*63 mm · Ref. 104.120 · **3,10 €***
*75 mm · Ref. 104.121 · **3,40 €***
*100 mm · Ref. 104.122 · **3,90 €***

desde 2,95€

38 mm

ESPÁTULA INOX MANGO BIMATERIA
Mango bimateria
*38 mm · Ref. 104.128 · **2,95 €***
*50 mm · Ref. 104.129 · **3,50 €***
*63 mm · Ref. 104.130 · **3,85 €***
*75 mm · Ref. 104.131 · **4,20 €***
*100 mm · Ref. 104.132 · **4,35 €***

4,60€

JUEGO 4 ESPÁTULAS EMPLASTECER INOXIDABLES
Espátulas con lámina de acero inoxidable y mango de plástico. 50/80/100/120 mm.
Ref. 104.568

5,60€

RASQUETA ALUMINIO
100 mm
Ref. 104.148

5,75€

RASQUETA BIMATERIA
50 mm.
Ref. 104.149

2,75€

MASILLA PLÁSTICA AGUAPLAST
Para cubrir pequeños desperfectos y alisar madera antes de esmaltar o lacar. De uso interior y exterior.
Ref. 104.372

8,95€

GOTE-SPRAY
Reparador/ Restaurador de Gotelé en spray. Producto al agua, de fácil aplicación y secado rápido. Una vez seco se puede pintar y no merma. Blanco mate. 400 ml.
Ref. 104.549

desde 2,30€

60 x 400 x 8 mm

VARILLA MEZCLADORA PINTURA
*60 x 400 x 8 mm · Ref. 104.144 · **2,30 €***
*80 x 400 x 8 mm · Ref. 104.145 · **2,60 €***
*100 x 600 x 10 mm · Ref. 104.146 · **4,00 €***
*120 x 600 x 10 mm · Ref. 104.147 · **5,00 €***

desde 8,50€

100 x 600 mm

VARILLA MEZCLADORA MORTERO
*100 x 600 mm · Ref. 104.142 · **8,50 €***
*120 x 600 mm · Ref. 104.143 · **9,50 €***

MASILLA BLANCA STANDARD CIMA AGUAPLAST 1 KG
Enluce, alisa y tapa pequeñas grietas y desperfectos. Interior. Repara y alisa paredes después de arrancar papel pintado. Proporciona un acabado de extraordinaria finura y gran calidad. Apto para la mayoría de pinturas.
Ref. 104.371

3,95€

2,85€

PLASTE BLANCO EN POLVO AGUAPLAST STANDARD 1 KG
Enluce, alisa y tapa pequeñas grietas y desperfectos. Interior. Repara y alisa paredes después de arrancar papel pintado. Proporciona un acabado de extraordinaria finura y gran calidad. Apto para la mayoría de pinturas.
Ref. 104.370

TABURETE ALUMINIO 3 PELDAÑOS
Peso máximo 150 kg.
Ref. 104.141

38,00€

ESCALERA ALUMINIO
Carga máxima: 100 kg.
*3 peldaños · Ref. 104.133 · **36,00 €***
*4 peldaños · Ref. 104.134 · **45,00 €***
*5 peldaños · Ref. 104.135 · **54,00 €***
*6 peldaños · Ref. 104.136 · **63,00 €***
*7 peldaños · Ref. 104.137 · **74,00 €***
*8 peldaños · Ref. 104.138 · **85,00 €***

desde 36,00€

3 peldaños

ESCALERA ALUMINIO
Carga máxima: 100 kg.
*4 peldaños · Ref. 104.139 · **59,00 €***
*5 peldaños · Ref. 104.140 · **72,00 €***

desde 59,00€

4 peldaños

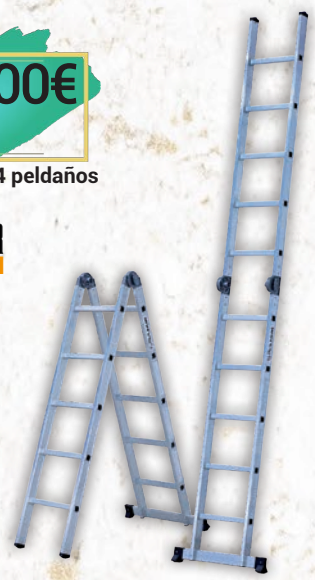

desde 79,95€

3+3 peldaños

ESCALERA DOBLE PROFESIONAL SERIE CRONO
Plegable, con dos posiciones de trabajo, bisagra multiposición de aluminio, tacos de goma blanda antideslizante y perfil reforzado para una mayor seguridad.
*3+3 peldaños · Ref. 104.592 · **79,95 €***
*5+5 peldaños · Ref. 104.593 · **99,95 €***
*6+6 peldaños · Ref. 104.594 · **125,00 €***

desde **6,25€**

33 m x 550 mm

LÁMINA FILM EASY COVER UNIVERSAL

Cubierta protectora de alta calidad para labores de pintura que viene con una cinta adhesiva protectora integrada para una fácil aplicación.

33 m x 550 mm · Ref. 104.596 · ***6,25 €***
33 m x 1400 mm · Ref. 104.595 · ***9,50 €***

desde **1,00€**

4 x 5 m

PLÁSTICO CUBRETODO ESTÁNDAR

7 micras.

4 x 5 m · Ref. 104.513 · ***1,00 €***
2 x 50 m · Ref. 104.516 · ***4,25 €***

1,65€

PLÁSTICO CUBRETODO PROFESIONAL

4 x 5 m. 10 micras.

Ref. 104.514

4,50€

PLÁSTICO CUBRETODO EXTRA

4 x 5 m. 30 micras.

Ref. 104.515

2,50€

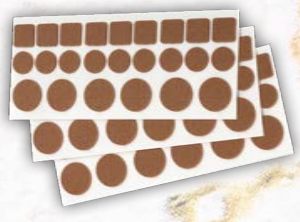

FIELTRO SINTÉTICO ADHESIVO MULTIFIGURA

72 piezas.

Ref. 104.586

desde **0,95€**

45 m x 19 mm

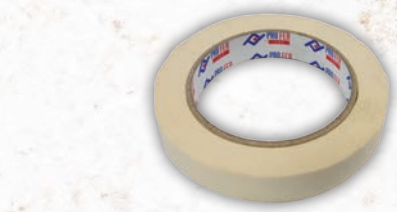

CINTA PINTOR KREPP 60º

45 m x 19 mm · Ref. 104.1 · ***0,95 €***
45 m x 24 mm · Ref. 104.2 · ***1,20 €***
45 m x 30 mm · Ref. 104.3 · ***1,55 €***
45 m x 36 mm · Ref. 104.4 · ***1,80 €***
45 m x 48 mm · Ref. 104.5 · ***2,40 €***
45 m x 60 mm · Ref. 104.6 · ***3,00 €***

desde **4,95€**

1 x 4 m

FIELTRO ATRAPAPOLVO

Para protección de suelo con film antideslizante e impermeable. 180 g/m².

1 x 4 m · Ref. 104.511 · ***4,95 €***
1 x 25 m · Ref. 104.512 · ***21,50 €***

14,50€

CARTÓN SÚPERSUELOS®

Máxima protección. Recomendado para aquellas zonas que vayan a soportar mucho tránsito y/o queramos proteger mejor. Avalados por certificación PEFC. Rollo 45 m x 90 cm.

Ref. 104.543

6,99€

CINTA DOBLE CARA ESPEJOS

5 m x 19 mm. Para el montaje de espejos.

Ref. 104.597

desde **1,25€**

20 m x 15 cm

PAPEL KRAFT PLUS CON CINTA NERPEL

Rápido y fácil de aplicar. Calidad pintor extra para tapar y proteger rodapiés y marcos de ventanas.

20 m x 15 cm · Ref. 104.546 · ***1,25 €***
20 m x 30 cm · Ref. 104.547 · ***1,75 €***
45 m x 30 cm · Ref. 104.538 · ***2,95 €***
45 m x 45 cm · Ref. 104.539 · ***3,95 €***

desde **1,95€**

30 cm

PAPEL KRAFT CLASSIC ROLLO 45 M

Papel de pintor para tapar y proteger pequeñas superficies.

30 cm · Ref. 104.540 · ***1,95 €***
45 cm · Ref. 104.541 · ***2,95 €***
90 cm · Ref. 104.542 · ***5,95 €***

12,95€

ESPUMA FOAM

1 mm. Blanco. 1,20 x 25 m.

Ref. 104.393

6,50€

PAPEL HIDRÓFUGO DOBLE ENCINTADO

Papel hidrófugo extrafuerte con cinta en los extremos. Tratamiento antihumedad y gran resistencia a las pisadas. Reciclable. 20 m x 90 cm.

Ref. 104.548

desde **7,95€**

4 m x 1 m

MANTA PARA TAPAR

Fieltro atrapapolvo con film antideslizante e impermeable. 270 g/m². 60% algodón.

4 m x 1 m · Ref. 104.545 · ***7,95 €***
20 m x 1 m · Ref. 104.544 · ***20,95 €***

desde **5,95€**

0,9 x 5 m

CARTÓN ECOLÓGICO

Ondulado, muy ligero, acolchado, flexible y de gran resistencia a la rotura y al rozamiento. Marrón.

0,9 x 5 m · Ref. 104.389 · ***6,95 €***
0,9 x 10 m · Ref. 104.390 · ***11,95 €***
0,9 x 25 m · Ref. 104.391 · ***14,95 €***

2,50€

BANDEJA PLÁSTICO ERGONÓMICA

Bandeja de polipropileno para rulotos y mini rodillos. Roja. 22 x 32 cm.

Ref. 104.567

2,95€

KIT CUBETA MINI RODILLO

Bandeja pequeña con minirodillo espuma de 11 cm.

Ref. 104.564

2,95€

I-POT CUBETA PLÁSTICO

Para pintar. Diseño multifuncional: zona de agarre ajustable, soporte para brocha antigoteo y para dejarla introducida en la pintura en momentos de reposo, evitando el secado de la brocha. 700 ml.

Ref. 104.563

6,50€

CUBETA PROFESIONAL + REJILLA

Cubeta polipropileno con rejilla. Un asa. 16 l.

Ref. 104.566

desde **8,95€**

14 x 27 mm

BANDEJA NESPOLI EASYMOVE®

Permite pintar en cualquier posición, incluso si se voltea al revés. La pintura se puede recoger con un pincel o mini rodillo.

14 x 27 mm · Ref. 104.584 · ***8,95 €***
20 x 27 mm · Ref. 104.585 · ***9,95 €***

PINTURA, ESMALTE, LACA, SPRAY...

PROFER HOME

desde **14,75€**
5 kg

PINTURA PLÁSTICA INTERIOR MATE
Sin olor, secado rápido y alto rendimiento.
*5 kg · Ref. 104.159 · **14,75 €***
*12 kg · Ref. 104.158 · **32,95 €***
*20 kg · Ref. 104.157 · **51,95 €***

PROFER HOME

desde **17,99€**
5 kg

PINTURA PLÁSTICA FACHADAS MATE
Antimoho, alta cubrición, blanco inalterable.
*5 kg · Ref. 104.162 · **17,99 €***
*12 kg · Ref. 104.161 · **41,99 €***
*20 kg · Ref. 104.160 · **65,95 €***

6,00€

SPRAY PINTYPLUS HOME
Cubre cualquier superficie. Formulada con resinas base agua, no huele, no descuelga. Cubre hasta tres metros cuadrados. 520 cc.
Ref. 104.517 a Ref. 104.537

Consulte carta de colores en su establecimiento

26,95€

TITAN UNA CAPA COLECCIÓN ZODIACO
4 L. Luna Cáncer, Amarillo Géminis, Rosa Libra,Perla Capricornio, Azul Acuario, Verde Tauro, Arena Virgo, Coral Leo, Melocotón Aries, Gris Escorpio, Lila Sagitario, Turquesa Piscis.
Ref. 104.423 a Ref. 104.434

UnaCapa Paredes y techos mate Monocapa ECOLÓGICA

SIN MARCAS DE RODILLO
Pintura autonivelante que hace posible realizar retoques sin dejar marcas, dejando siempre un acabado perfecto.

MUY RESISTENTE Y LAVABLE
Colores resistentes al paso del tiempo y al roce diario: 10 veces más lavable que una pintura convencional.

NO GOTEA NI SALPICA
Excelente comportamiento durante la aplicación que evita el goteo y salpicado.

SECA EN SOLO 30 MINUTOS
Tras la aplicación de la pintura tendrás paredes y techos secos en 30 minutos.

8,95€

TODO TERRENO AL AGUA BLANCO BEISSIER
Pintura de fondo y acabado que actúa como puente de adherencia y/o preparación para pintar sobre todo tipo de superficies. Permite el posterior esmaltado o barnizado. Resistencia hasta 100ºC.
*375 ml · Ref. 104.373 · **8,95 €***
*750 ml · Ref. 104.374 · **15,50 €***

desde **26,45€**
4 litros

PINTURA PLÁSTICA COBERTURA TOTAL PROTECT
Anti-bacterias, anti-moho, muy lavable, no huele, no salpica y no deja marcas de rodillo. Blanca.
4 litros
*Ref. 104.397 · **26,45 €***
12,5 litros
*Ref. 104.398 · **62,95 €***

26,95€

PINTURA PLÁSTICA 1 CAPA TITAN
No gotea ni salpica. 4 litros. Consulte carta de colores en su establecimiento.
Ref. 104.399 a Ref. 104.422

¡Una capa y basta!

SIN MARCAS DE RODILLO
RESISTENTE Y LAVABLE
NO GOTEA NI SALPICA

32,95€

PINTURA PLÁSTICA ULTRA LAVABLE ANTIMANCHAS ULTRARESIST
Consulte carta de colores en su establecimiento. 4 litros.
Ref. 104.215 a Ref. 104.239

36,95€

TITANLUX BIOSOSTENIBLE
Interior y exterior. No huele. Alta cobertura. Muy lavable. Ultra resistente. **Consulte carta de colores en su establecimiento.** 4 litros.
Ref. 104.446 a Ref. 104.452

MUY LAVABLE
Resistente al roce diario: 10 veces más lavable que una pintura convencional. Certificado: Resistencia al frote húmedo UNE EN ISO 11998

COLOR DURADERO
Colores muy resistentes al paso del tiempo, los efectos de la luz y otros factores ambientales.

SIN MARCAS DE RODILLO
Pintura autonivelante que hace posible realizar retoques sin dejar marcas, dejando un acabado perfecto.

TECNOLOGÍA ANTISALPICADO
Excelente comportamiento durante la aplicación que evita el goteo y salpicado.

ALTA COBERTURA
Tecnología de opacidad de Titanlux que ofrece una alta cubrición para un acabado perfecto.

SPRAY PINTURA MONTANA PRO

Compuesta por pigmentos fluorescentes puros, resinas acrílicas y copolímeros de naturaleza termoplástica. Ideal para recubrimientos que requieran una alta luminosidad o ser visibles a distancia. 400 ml.

Fluorescente Amarillo · Ref. 104.501
Fluorescente Rojo · Ref. 104.502
Fluorescente Verde · Ref. 104.503

7,95€

SPRAY PINTURA MONTANA PRO DECAPANTE

Elimina y limpia sin esfuerzo cualquier tipo de pintura y barniz, fresco o seco. Se puede aplicar sobre diferentes superficies: madera, metal, piedra, cemento, etc. 400 ml.

Ref. 104.510

7,50€

SPRAY PINTURA MONTANA PRO ELECTRODOMÉSTICOS BLANCO

Pintura acrílica base disolvente para retoques en electrodomésticos, color blanco intenso. 400 ml.

Ref. 104.505

7,95€

SPRAY PINTURA MONTANA PRO ELECTRODOMÉSTICOS INOXIDABLE

Pintura acrílica de base disolvente con partículas de acero inoxidable, pensada para retoques en electrodomésticos. 400 ml.

Ref. 104.504

7,95€

SPRAY PINTURA MONTANA PRO CROMADA

Pintura de secado muy rápido, formulada con resinas de altísima calidad y pigmentos inorgánicos metalizados. 400 ml.

Plata · Ref. 104.507
Oro · Ref. 104.508
Cobre · Ref. 104.509

11,50€

SPRAY PINTURA MONTANA PRO VIDRIO ESMERILADO

Pintura decorativa que convierte las superficies transparentes en translúcidas. 400 ml.

Ref. 104.506

11,00€

16,50€

LACA PUERTAS BLANCO

Laca satinada al agua especialmente formulada para renovar puertas y muebles de madera así como PVC o metal proporcionando un acabado lacado profesional. Colores: blanco permanente y blanco roto. 750 ml.

Ref. 104.244 y Ref. 104.245

29,95€

ESMALTE AZULEJOS BRILLANTE BRUGUER

Consulte carta de colores en su establecimiento. 750 ml.

Ref. 104.246 a Ref. 104.258

64,95€

PINTURA SUELOS TERRENA

Colores: gris, rojo y verde. 4 litros.

Ref. 104.314 a Ref. 104.316

+40 AÑOS DE EXPERIENCIA EN IMPERMEABILIZACIÓN

ceys

AGUA® STOP

CAUCHO FIBRAS

89,95€

20kg

AGUASTOP CAUCHO FIBRAS

Membrana impermeabilizante reforzada con fibras alta resistencia mecánica sin necesidad de armar con malla de refuerzo. 20 kg.

Ref. 104.163 a Ref. 104.166

COLORES

ROJO	TERRACOTA
BLANCO	GRIS

REFERENCIAS

903305	CAUCHO FIBRAS **ROJO** 20KG
903306	CAUCHO FIBRAS **TERRACORA** 20KG
903307	CAUCHO FIBRAS **GRIS** 20KG
903308	CAUCHO FIBRAS **BLANCO** 20KG

AQUÍ TIENES TODO LO QUE NECESITAS

4,80€

RODILLO ANTIGOTA ACRÍLICO
Fibra 100% poliéster. Ø50 mm. Mango polipropileno. Varilla acero, fijación tornillo.
*18 cm · Ref. 104.113 · **4,80 €***
*22 cm · Ref. 104.114 · **5,50 €***

4,99€

MINI RODILLO ANTIGOTA
Fibra 100% poliamida. Mango polipropileno. Ø16 mm. 11 cm. Varilla acero, fijación a presión.
Ref. 104.83

5,75€

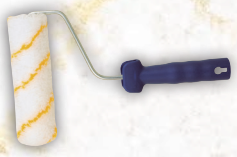

RULOTO ANTIGOTA
Fibra 100% poliamida. Mango polipropileno. Ø30 mm. 15 cm. Varilla acero, fijación a presión.
Ref. 104.88

desde 7,15€
18 cm

RODILLO ANTIGOTA POLIAMIDA
Fibra 100% poliamida. Ø50 mm. Mango Soft Touch. Varilla acero, fijación tornillo.
*18 cm · Ref. 104.111 · **7,15 €***
*22 cm · Ref. 104.112 · **7,50 €***

desde 7,99€
18 cm

RODILLO ANTIGOTA PARED/ TECHO
Fibra 100% poliamida. Ø50 mm. Termobeta. Mango Soft Touch. Varilla acero, fijación tornillo
*18 cm · Ref. 104.115 · **7,99 €***
*22 cm · Ref. 104.116 · **8,99 €***

desde 3,50€
5 cm

MINI RODILLO ESPUMA
Espuma poro 0. Mango polipropileno. Varilla acero, fijación a presión. Ø16 mm.
*5 cm · Ref. 104.81 · **3,50 €***
*10 cm · Ref. 104.82 · **3,90 €***

4,45€

MINI RODILLO ESMALTAR
Microfibra Texron teflonada. Mango Soft Touch. Ø16 mm. 11 cm. Varilla acero, fijación a presión.
Ref. 104.87

4,55€

MINI RODILLO ACABADO LISO
Microfibra poliéster. Mango polipropileno. Ø16 mm. 11 cm. Varilla acero, fijación a presión.
Ref. 104.86

4,99€

MINI RODILLO MICROCRÁTER AZUL
Espuma microcráter. Mango polipropileno. Ø16 mm. 10 cm. Varilla acero, fijación a presión.
Ref. 104.85

4,99€

MINI RODILLO BARNIZAR VELOUR
Fibra 100% lana tejida velour. Mango polipropileno. Ø16 mm. Varilla acero, fijación a presión.
Ref. 104.84

4,25€
18 cm

RODILLO FIBRA ACRÍLICA
Fibra 100% poliéster. Mango polipropileno. Ø40 mm. Varilla acero, fijación tornillo. Medidas: 18 cm o 22 cm.
Ref. 104.109 y Ref. 104.110

7,95€

RODILLO TRILOX RITMO
Pared y Techos .Teflón. Sin tornillo. ø 60 mm. 22 cm.
Ref. 104.560

8,25€

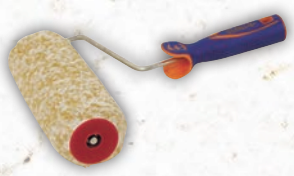

RODILLO FACHADAS POLIAMIDA
Fibra 100% poliamida bicolor. Mango Soft Touch. Ø50 mm. 22 cm. Varilla acero, fijación tornillo.
Ref. 104.108

13,75€

RODILLO FACHADAS TERMOBETA
Fibra poliamida Tripol. Mango Soft Touch. Ø60 mm. 22 cm. Varilla acero, fijación tornillo.
Ref. 104.107

19,95€

RODILLO LANA PROFESIONAL
Pura lana virgen. Mango Soft Touch. Ø60 mm. 22 cm. Varilla acero, fijación tornillo.
Ref. 104.117

8,95€

RODILLO NESPOLI EASYLINER®
Ideal para perfilar con pinturas murales en todo tipo de superficies a lo largo de zócalos, puertas, ventanas, esquinas entre paredes y techos, sin aplicar cinta adhesiva.
*7 cm · Ref. 104.562 · **8,95 €***
*12 cm · Ref. 104.561 · **10,95 €***

15,95€

RODILLO NON STOP MATIC
21 cm. Pinta una superficie de hasta 8 m^2 sin necesidad de recargar pintura gracias al depósito incorporado. Sencillo click clack, a fijar y liberar el mango del recambio sin mancharse las manos. Conserva la humedad de la pintura en el recambio, sin secarse, durante 3 semanas.
Ref. 104.572

desde 1,25€
6 cm

VARILLA MINIRODILLO
Varilla acero Ø 6 mm. A presión. Mango polipropileno.
Mango corto:
*6 cm · Ref. 104.78 · **1,25 €***
*11 cm · Ref. 104.79 · **1,40 €***
Mango largo:
*11 cm · Ref. 104.80 · **1,80 €***

7,50€

KIT RODILLO ANTIGOTA + ALARGO
Rodillo antigota 22 cm y alargo de 2 m con punta estriada.
Ref. 104.569

4,99€

KIT ESMALTAR / BARNIZAR
Bandeja pequeña, varilla y recambio 10 cm espuma poro 0.
Ref. 104.20

7,99€

KIT PARA PINTAR 4 PIEZAS
Bandeja grande, rodillo 18 cm, paletina y espátula.
Ref. 104.19

6,95€

KIT 3 PALETINAS ESPUMA
25 mm. 45 mm. 95 mm.
Ref. 104.571

2,99€
5 cm

RECAMBIO MINI RODILLO
Espuma poro 0.
Ø16 mm. 5 cm:
*2 recambios · Ref. 104.89 · **2,99 €***
*10 recambios· Ref. 104.90 · **8,99 €***
Ø16 mm. 10 cm:
*2 recambios · Ref. 104.91 · **3,55 €***
*5 recambios · Ref. 104.92 · **5,99 €***

desde **4,00€**

BROCHA RECORTAR
Cerda natural TOP 90. Mango madera laseado FSC torneado, virola acero cobreado. Medidas: 2/21 mm a 8/32 mm.
Ref. 104.15 a Ref. 104.18

desde **4,50€**

BROCHA PRENSADA
Mezcla cerda natural y sintética. Mango madera laseado FSC pulido, virola latón anodizada. Medidas: N.06 a N.14.
Ref. 104.10 a Ref. 104.14

desde **2,00€** 10"

PINCEL CABO LATA PLANO
Mezcla cerda natural y sintética. Mango madera barnizado, virola latón niquelado. Medidas: N.20 · 10" a N.28 · 13".
Ref. 104.73 a Ref. 104.77

desde **2,00€** 13"

PINCEL CABO LATA REDONDO
Mezcla cerda natural y sintética. Mango madera barnizado, virola latón niquelado. Medidas: N.20 · 13" a N.28 · 19".
Ref. 104.68 a Ref. 104.72

desde **1,50€** 25 mm

PALETINA RADIADOR CERDA
Plana. Mezcla cerda natural y sintética. Mango madera extra largo natural pulido. Virola acero. Medidas: 25 mm a 38 mm.
Ref. 104.59 a Ref. 104.62

nespoli

ZeroLoss®
Técnica de fabricación innovadora y sostenible. El proceso de producción especial garantiza que no se pierda ningún filamento; se fabrican sin pegamento ni productos químicos. Todos los componentes de plástico están hechos de material 100% reciclado.

AirTouch®
Máximo confort gracias a los cojines de aire integrados en el mango de la herramienta:
Evita los puntos de tensión en las palmas de las manos y los dedos.
Ergonómico y fácil de usar.

MultiFil®
La técnica ZeroLoss® permite colocar diferentes tipos de filamentos en cada capa. Esto permite un mayor rendimiento de la carga de trabajo, con una absorción y liberacion de pintura mejorada, que proporciona una alta opacidad.

desde **2,95€** 15 mm

PALETINA TRIANGULAR ZEROLOSS® AIRTOUCH UNIVERSAL
Triangular. Medidas: 15 mm a 25 mm.
Ref. 104.581 a Ref. 104.583

desde **3,50€** 25 mm

PALETINA ZEROLOSS® AIRTOUCH MADERA
Medidas: 25 mm a 65 mm.
Ref. 104.577 a Ref. 104.580

desde **3,50€** 25 mm

PALETINA ECOLÓGICA ZEROLOSS® AIRTOUCH UNIVERSAL
Fabricada con materiales reciclados. Sin pérdida de cerda 100%. Mango con zona agarre colchón aire para evitar cansancio en trabajos prolongados. Acabados perfectos. Con soporte para colgar en recipientes para evitar el goteo durante el pintado. Medidas: 25 mm a 65 mm.
Ref. 104.573 a Ref. 104.576

desde **1,10€** 25 mm

PALETINA TRIPLE PUNTA ROJA
Mezcla cerda natural y sintética. Mango madera barnizado punta roja, virola de acero. Medidas: 25 mm a 64 mm.
Ref. 104.29 a Ref. 104.34

desde **1,40€** 20 mm

PALETINA TRIPLE MULTIUSO
Mezcla cerda natural y sintética. Mango polipropileno. Virola de acero. Medidas: 20 mm a 75 mm.
Ref. 104.35 a Ref. 104.40

desde **1,80€** 25 mm

PALETINA TRIPLE STANDARD
Mezcla cerda natural y sintética. Mango madera natural torneado, virola triple latonada. Medidas: de 25 mm a 76 mm.
Ref. 104.48 a Ref. 104.56

desde **2,00€** 20 mm

PALETINA TRIPLE CERDA
Mezcla cerda natural y sintética. Mango madera laseado FSC pulido, virola latón cobreado. Medidas: 20 mm a 80 mm.
Ref. 104.41 a Ref. 104.47

2,50€

PALETINA TRIPLE SINTÉTICA
Cerda sintética extrafina azul. Mango madera de haya encerado virola acero inox. Ideal pinturas acrílicas.
20:
*Ref. 104.57 · **2,50 €***
40 ·
*Ref. 104.58 · **3,50 €***

0,85€

PALETINA DOBLE
Mezcla cerda natural y sintética. Mango madera barnizado punta roja, virola de acero. Medidas: 18 mm a 64 mm.
Ref. 104.21 a Ref. 104.28

desde **3,50€** 4"

PALETINA CANARIA CERDA SINTÉTICA
Fibras sintéticas largas. Mango madera barnizado, virola niquelada.
*4" · Ref. 104.63 · **3,50 €***
*5" · Ref. 104.64 · **4,50 €***

desde **8,50€** 4"

PALETINA CANARIA CERDA NATURAL
Mezcla cerda natural y sintética. Mango madera barnizado, virola niquelada. Medidas: 4" a 6".
Ref. 104.65 a Ref. 104.67

3,75€

PALETINA ESPUMA
Mango madera. 45 mm.
Ref. 104.570

3,90€

ALARGO RODILLO ACERO EXTENSIBLE
Acero con punta estriada cónica plástica. 2 m.
Ref. 104.9

5,95€

ALARGO ALUMINIO EXTENSIBLE
1 m.
Ref. 104.565

desde **10,99€** 2 m

ALARGO RODILLO ALUMINIO EXTENSIBLE
Aluminio estriado con punta campana plástica.
*2 m · Ref. 104.7 · **10,99 €***
*3 m · Ref. 104.8 · **14,99 €***

1 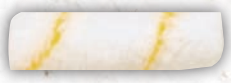
2
3
4
5
6
7
8

1 RECAMBIO MINI RODILLO ANTIGOTA
Fibra 100% poliamida.
Ø16 mm. 11 cm.
*(x2) · Ref. 104.93 · **2,99 €***
*(x5) · Ref. 104.94 · **5,99 €***
Ø30 mm. 15 cm.
*(x1) · Ref. 104.105 · **4,00 €***

2 RECAMBIO MINI RODILLO VELOUR
Fibra 100% lana tejida velour. Ø16 mm. 11 cm.
*(x2) · Ref. 104.95 · **2,99 €***
*(x5) · Ref. 104.96 · **5,99 €***

3 RECAMBIO MINI RODILLO ESMALTE
Microfibra Texron teflonada.
*(x2) · Ø16 mm · 11 cm · Ref. 104.101 · **3,00 €***
*(x1) · Ø30 mm · 15 cm · Ref. 104.102 · **4,00 €***

4 RECAMBIO MINI RODILLO LISO
Microfibra poliéster. Ø16 mm. 11 cm.
*(x2) · Ref. 104.99 · **3,00 €***
*(x5) · Ref. 104.100 · **6,00 €***

5 RECAMBIO MINI RODILLO FINO LISO
Recambio. Microfibra Texas teflonada.
Ø30 mm. 15 cm.
*Ref. 104.103 · **4,00 €***

6 RECAMBIO MINI RODILLO MADERAS
Recambio. Microfibra. Ø30 mm. 15 cm.
*Ref. 104.106 · **4,00 €***

7 RECAMBIO MINI RODILLO FACHADAS
Recambio. Fibra poliamida Tripol. Ø30 mm. 15 cm.
*Ref. 104.104 **4,00 €***

8 RECAMBIO MINI RODILLO AZUL
Espuma microcráter. Ø16 mm. 10 cm.
*(x2) · Ref. 104.97 · **4,50 €***
*(x5) · Ref. 104.98 · **10,00 €***

39,95€

PISTOLA GRAVEDAD PROFESIONAL CEVIK PRO

Cuerpo de acero y aluminio, depósito superior nylon 600 c.c. Conexión rápida. Abanico 160-225 mm, con regulación de aire y de material, boquilla estándar en dotación 1,7 mm.

Ref. 104.606

99,95€

PISTOLA DE PINTURA ELÉCTRICA TC-SY 700 S

700 W. Caudal: 1000 ml/min. Capacidad: 1000 ml. Longitud de la manguera 3,5 m. Incluye accesorios.

Ref. 104.376

89,99€

PISTOLA DE PINTAR PFS 1000 BOSCH

410 W. Capacidad de proyección: 0 – 100 ml/min. Aplicación de pintura: 1 m² en 1 min. Sistema EasySelect para un ajuste rápido de la velocidad y del volumen de suministro. Manguera: 1,25 m.

Ref. 104.555

149,00€

PISTOLA DE PULVERIZACIÓN PFS 3000-2 BOSCH

650 W. Capacidad de proyección: 0 - 300 ml/min. Aplicación de pintura: 2 m² en 1 min. "*ALLPaint*": se puede usar la misma pistola para pulverizar tanto la pintura de madera como la pintura para pared. Depósito *ConstantFeed*: permite pulverizar en todas las direcciones sin girar el tubo de succión. Manguera: 2 m.

Ref. 104.556

64,95€

TURBINA W125

350W. 600 ml. Para esmaltes y lacas. Tamaño de trabajo 15 m²/6 min.

Ref. 104.611

TURBINA HV651 + DECAPADOR GW1026W

Turbina de pintar HV651. 280W. 600 ml. Tipo de pintura: Lacas, barnices, pintura al aceite, látex, sintéticas. Decapador gw1026m 2.000 W. Temperatura: 50º-550ºC. Flujo de aire: 300-500l/min. 2 velocidades. 6 accesorios en maleta de plástico.

Ref. 104.608

89,95€

TURBINA W450PLUS

1300 ml. Para pintura plástica, esmaltes y lacas. Con PROLONGADOR 30 cm adicional.

Ref. 104.609

159,00€

69,95€

BATIDOR DE PINTURA TC-MX 1200

1200 W. Velocidad ralentí: 0 - 680 min-1. Absorción agitación: M 14. Peso neto: 3.2 kg. Arranque suave, Control electrónico de rotación con selector, carcasa frontal metálica. Accesorios: Varilla de M14 / ø 100 mm (diam) y 600 mm (largo).

Ref. 104.377

59,95€

ASPIRADOR SECO - HUMEDO INOX TC-VC 1815 S EINHELL

1250 W. Capacidad de deposito 15 l. ACERO INOX. Largo manguera: 1,5 m; Ø diámetro succión: 36 mm; 4 ruedas, asa de transporte, Adaptador para soplador.

Ref. 104.375

175,00€

COMPRESOR SILENCIOSO CEVIK PRO

24 L. 1.5 HP. Compresor silencioso portátil, compacto. Dos manómetros, sin mantenimiento, puede ser transportado en cualquier posición. Doble salida de aire.

Ref. 104.607

51,99€

DETECTOR TRUVO BOSCH

Detecta metales férreos, no férreos y cables eléctricos. Profundidad de detección: hasta 7 cm. Autocalibración. Luz LED con tres colores. Señal acústica. ¡Muy fácil de usar: sólo hay que levantar la tapa y listo! Muy compacto (14 cm) y ligero (115 g).

Ref. 104.557

57,95€

NIVEL LASER CRUZADO TC-LL 2

Horizontal y/o vertical. Rango de trabajo 8 m. Clase láser II. Diodo láser 635 nm. Tiempo de nivelación automática 5 s. Rango de autonivelación 4 °. Precisión 0,5 mm/m. Rosca para trípode 1/4''. Incluye bolsa de transporte.

Ref. 104.382

69,99€

NIVEL LÁSER DE LÍNEAS ATINO SET

Nivelación vertical y horizontal en todos los sentidos (0°, 90°, 180° y 270°); cinta de medir de 1,5 m. Set con 1 base con pins, 6 bases de gel y su tapa, 1 pila AA. Caja de cartón. Todo en uno: láser de líneas con cinta de medir integrada para una fijación, alineación y medición sencillas.

Ref. 104.558

26,95€

DECAPADOR TH-HA 2000/1 EINHELL

1.000 / 2.000 W. Temperatura 1: 350°C. Temperatura 2: 550°C. Caudal de aire 1: 300 l/min. Caudal aire 2: 500 l/min. Incluye maletín PVC y accesorios.

Ref. 104.381

79,95€

DECAPADOR FURNO 750

2000 W. Flujo de aire regulable hasta 820 l/min. Temperatura: 50ºC - 650ºC. 4 boquillas y maletín.

Ref. 104.610

62,99€

LIJADORA ORBITAL PSS 200 AC BOSCH
200 W. Sistema Microfiltro de Bosch. Empuñadura ergonómica Softgrip. Placa lijadora con sujeción rápida. Hoja de lija RedWood (P120) y maletín.
Ref. 104.552

72,99€

LIJADORA EXCÉNTRICA PEX 220 A
220 W. 4.000-24.000 opm. Baja vibración. Sistema Microfiltro. Control de velocidad. Ventilador. Banda de lija RedWood, asistente de hoja de lija y maletín.
Ref. 104.551

74,95€

LIJADORA EXCÉNTRICA ELECTRÓNICA TE-RS 40 E EINHELL
400 W. Tamaño del papel de lija: Ø125 mm. Vibraciones / min. 12.000 - 24.000 min/1. Oscilaciones 2,5 mm. Base de aluminio, deposito integrado.
Ref. 104.380

74,99€

LIJADORA DELTA PDA 180
180 W. Sistema SDS. Mecanismo angular con dentado especial. Cierre de cardillo. Conexión para aspiración de polvo. 3 hojas de lija WhitePaint, 3 hojas de lija RedWood, 3 hojas de lija BlackStone. Maletín.
Ref. 104.550

89,95€

LIJADORA ELECTRÓNICA DE BANDA TE-BS8540E EINHELL
850 W. 300-400 rpm. Eléctrica. Superficie de lijado: 140 x 75 mm. Dimensiones banda lijadora: 533 x 75 mm. Empuñadura ajustable de agarre cómodo. Sujetacable. Bolsa colectora de polvo y banda lijadora.
Ref. 104.379

175,00€

LIJADORA DE PARED TC-DW 225 EINHELL
Diámetro de trabajo Ø225 mm. Potencia 600 W. Electrónica. Revoluciones 600 - 1.500 rpm. Incluye 6 discos de lijado de fácil fijación. Mango ergonómico y con ajuste telescópico en continuo hasta máx. 1,65 m². El regulador de velocidad permite adaptar la velocidad a distintas superficies.
Ref. 104.378

35,95€

PISTOLA DE SILICONA PKP 18 E BOSCH
200ºC. Electrónica constante. Dosificación sensible. Guía del adhesivo con mirilla de control. Anti-goteo. Estribo de apoyo. Adhesivo termofundible y boquilla extra larga.
Ref. 104.554

39,99€

SET TODO EN UNO CON 111 UNIDADES BOSCH
Completo y práctico maletín de herramientas con 111 unidades. Contenido: brocas, puntas, mango, herramientas manuales, etc.
Ref. 104.559

102,99€

MULTIHERRAMIENTA PMF 220 CE BOSCH
220 W. Electrónica constante. 15.000-20.000 rpm. Ángulo de oscilación de 2,8º. Sistema Magnethold para un cambio del accesorio rápido. Softstart: arranque suave. Tope de profundidad. Hoja de sierra para madera y metal (ACZ 85 EB). Hoja de sierra de inmersión madera (AIZ 32 EPC). Placa lijadora delta 93 mm. 6 hojas de lija. Llave hexagonal. Maletín.
Ref. 104.553

DESPUÉS DE PINTAR NO TE OLVIDES DE LIMPIAR

AGUARRÁS EXTRA
*250 ml · Ref. 104.152 · **1,55 €***
*500 ml · Ref. 104.151 · **2,45 €***
*1000 ml · Ref. 104.150 · **4,00 €***

PROFER TOP

desde 1,55€
250 ml

DISOLVENTE UNIVERSAL LATA PROFER HOME
Lata con tapón de seguridad.
*500 ml · Ref. 104.155 · **3,35 €***
*1 litro · Ref. 104.154 · **4,85 €***
*5 litros · Ref. 104.153 · **18,25 €***

PROFER TOP

desde 3,35€
500 ml

QUITAPINTURAS GEL
Sin dicloro.
*500 ml · Ref. 104.394 · **7,95 €***
*1 litro · Ref. 104.395 · **13,95 €***
*2,5 litros · Ref. 104.396 · **29,95 €***

desde 7,95€
500 ml

ACEITE LINAZA CON SECANTE
1 L.
Ref. 104.156

PROFER TOP

8,60€

PINTA *y decora tus muebles*

CAJONERA 3X2
6 Cajones. Rechapado pino macizo. Preparado para pintar y barnizar.
20 x 28 x 28 cm · Ref. 104.364 · ***18,95 €***

CAJONERA 5X1
5 Cajones. Rechapado pino macizo. Preparado para pintar y barnizar.
13 x 12 x 57 cm · Ref. 104.365 · ***18,50 €***

CAJA MODULAR HOME BOX
Pino macizo. Preparado para pintar y barnizar. Apilable. Sistema de encaje fácil y sencillo. Permite múltiples posiciones y en todas las direcciones.
38,4 x 16,5 x 28 cm · Ref. 104.368 · ***15,95 €***
38,4 x 25,6 x 28 cm · Ref. 104.367 · ***19,95 €***
51,2 x 38,4 x 28 cm · Ref. 104.366 · ***23,95 €***

BOTELLERO CUBO MURAL
Madera de pino. 12 botellas.
36,2 x 36,2 x 33 cm · Ref. 104.369 · ***30,00 €***

Ref. 104.364

Ref. 104.365

Ref. 104.366

Ref. 104.367

Ref. 104.368

Ref. 104.369

16,95€

CERA DE ACABADO PARA MUEBLES
Para la fijación de la pintura para muebles, para efecto envejecido. 400 ml. Transparente u oscura.
Ref. 104.347 a Ref. 104.348

15,95€

PINTURA DECORATIVA "EFECTO TIZA" PARA MUEBLES
De acabado ultra mate, en base agua, que destaca por su poder de cubrición y poco olor. Aplicable sobre la mayoría de soportes sin necesidad de imprimación. 750 ml.
Ref. 104.317 a Ref. 104.340

16,95€

BARNIZ PARA MUEBLES
Barniz transparente, mate, de base agua para proteger trabajos de manualidades. Sella la superficie y la protege de manchas, ralladuras, y realza la pintura aplicada. Barniz listo al uso. 750 ml.
Ref. 104.341

desde

11,95€

750 ml

FONDO PLUS PROTECTOR MADERA XYLAMON
Tratamiento protector de la madera. Interior y exterior. Insecticida, fungicida y repele el agua.
750 ml · Ref. 104.240 · ***11,95 €***
2,5 L · Ref. 104.241 · ***34,95 €***

9,95€

ANTICARCOMA PLUS XYLAMON
Preventivo y curativo. Interior. Ideal para muebles. Protección duradera. 750 ml.
Ref. 104.242

7,95€

ANTICARCOMA PLUS XYLAMON SPRAY
Formato compacto. Preventivo y curativo. Interior. Ideal para muebles. Protección duradera. 250 ml.
Ref. 104.243

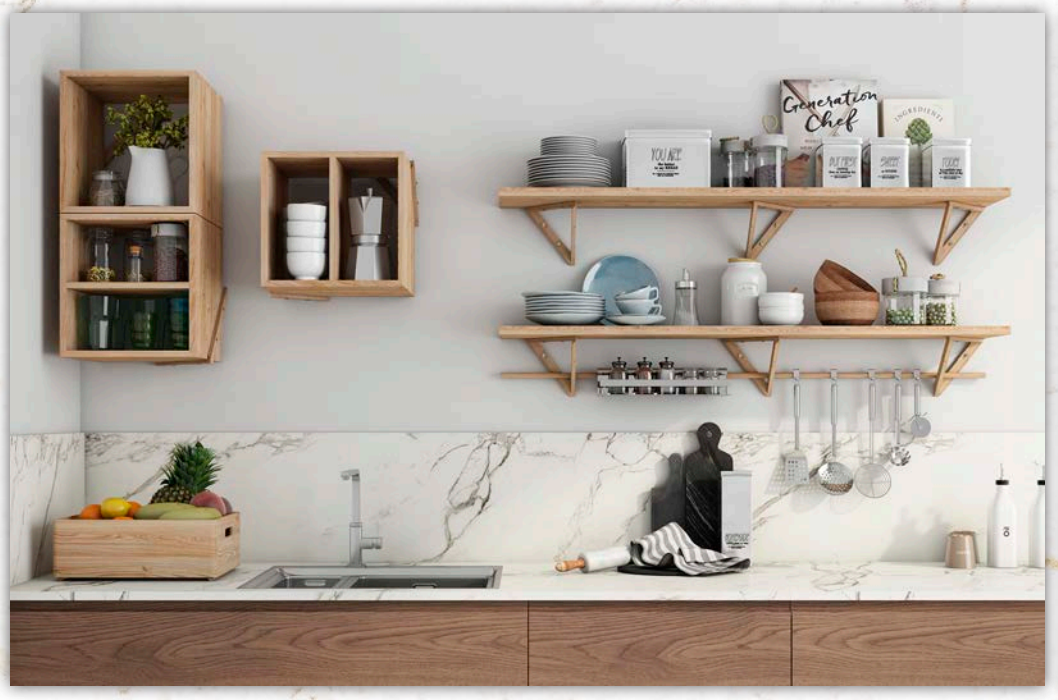

KIT SOPORTE MÓDULO MURAL TETRIS
Pino macizo. Preparado para pintar y barnizar. Estantes regulables en altura.
90 x 65 cm · Ref. 104.349 · ***21,95 €***

ADAPTADOR MURAL TETRIS
Une cualquier otro accesorio al mural. Pino macizo. Preparado para pintar y barnizar. Alto 9,5 cm.
20 cm · Ref. 104.356 · ***6,95 €***

CUBO MURAL TETRIS
Pino macizo. Preparado para pintar y barnizar. Profundidad: 22,5 cm.
30 x 30 cm · Ref. 104.355 · ***14,50 €***

BALDA MURAL
Pino macizo. Preparado para pintar y barnizar. Sección 22 mm.
25 x 25 cm · Ref. 104.361 · ***3,50 €***
60 x 17 cm · Ref. 104.360 · ***8,50 €***
60 x 25 cm · Ref. 104.358 · ***9,50 €***
90 x 17 cm · Ref. 104.359 · ***11,00 €***
90 x 25 cm · Ref. 104.357 · ***12,00 €***

ESCUADRA TRIANGLE
Pino macizo. Preparado para pintar y barnizar. Aguanta 20 kg.
20 x 20 x 20 cm · Ref. 104.362 · ***6,50 €***
30 x 30 x 30 cm · Ref. 104.363 · ***6,95 €***

BALDA MURAL TETRIS
Pino macizo. Preparado para pintar y barnizar. Alto 9,5 cm.
40 x 17 cm · Ref. 104.351 · ***10,00 €***
40 x 25 cm · Ref. 104.350 · ***9,50 €***
90 x 17 cm · Ref. 104.352 · ***12,95 €***
Con ranura para cuadros:
40 x 12 cm · Ref. 104.353 · ***8,95 €***
90 x 12 cm · Ref. 104.354 · ***11,95 €***

Ref. 104.349

Ref. 104.356

Ref. 104.355

Ref. 104.357

Ref. 104.362

Ref. 104.350

Ref. 104.353

19,45€

BARNIZ ECO INTEMPERIE INCOLORO
750 ml.
Brillante · Ref. 104.435 · ***19,45 €***
Satinado · Ref. 104.436 · ***19,50 €***

19,50€

PROTECTOR ECO LASUR
750 ml. Satinado: Incoloro, Castaño, Roble, Nogal, Caoba, Pa-we, Pino, Teca, Blanco.
Ref. 104.437 a Ref. 104.445

desde

16,95€

BARRA CORTINA EXTENSIBLE NEVADA

1,25 m hasta 2,45 metros.

Barra de 19/16 mm. Con 2 soportes y 26 anillas. Para cortina Colores negro, oro o crema, níquel mate.

Negro · Ref. 104.383 · ***16,95 €***

Oro - crema · Ref. 104.384 · ***16,95 €***

Níquel mate · Ref. 104.385 · ***22,00 €***

desde

16,95€

BARRA CORTINA EXTENSIBLE KANSAS

1,25 m hasta 2,45 metros.

Barra de 19/16 mm. Con 2 soportes y 26 anillas. Para cortina. Colores negro, oro o crema, níquel mate.

Negro · Ref. 104.386 · ***16,95 €***

Oro - crema · Ref. 104.387 · ***16,95 €***

Níquel mate · Ref. 104.388 · ***22,00 €***

24,95€

RELOJ COCINA ALUMINIO

35 cm. Movimiento continuo silencioso.

Ref. 104.598

79,95€

CAJONERA JANUS

Madera MDF y madera paulownia. 4 cajones.

36 x 88 x 28 cm · Ref. 104.603

59,95€

CAJONERA JANUS

3 cajones.

36 x 68 x 28 cm · Ref. 104.604

43,95€

CAJONERA JANUS

2 cajones.

36 x 48 x 28 cm · Ref. 104.605

2,95€

SOPORTE DE FIJACIÓN REUTILIZABLE

Transparente. Con rosca.

Ref. 104.591

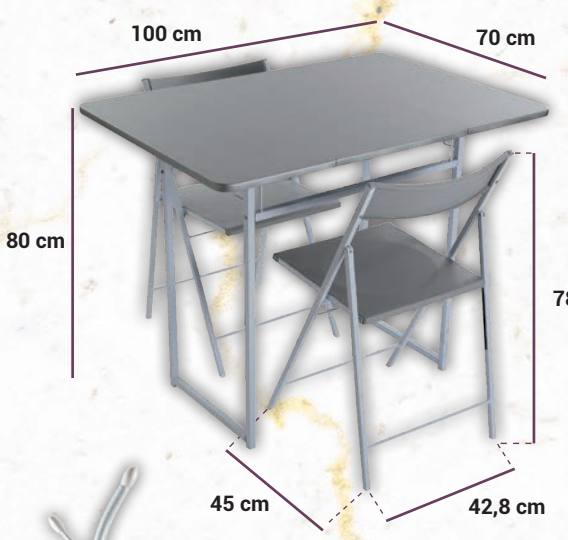

SET MESA Y SILLAS PLEGABLES

Mesa y 2 sillas plegables. Color gris.

Ref. 104.602

129,00€

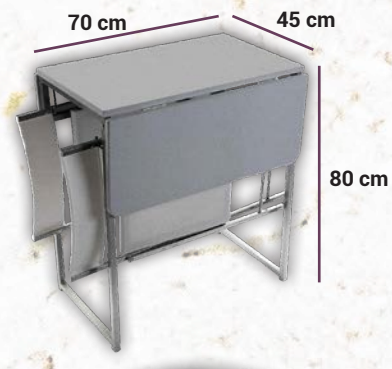

49,95€

PARAGÜERO BLANCO

Madera y polipiel.

15,5 x 15,5 x 48,5 cm.

Ref. 104.613

48,95€

PERCHERO METÁLICO BLANCO

Tubo principal de metal redondo de 25 mm + 13 mm. APOYO DE MADERA MACIZA SÓLIDA DE 32 mm. Blanco.

Ref. 104.612

41,00€

PERCHERO GALÁN

Metal blanco y madera. Apoyo de 28 cm.

46,5 x 112 cm · Ref. 104.600

desde

3,50€

CONTERA REDONDA EXTERIOR

Transparente.

Ø 16 mm · Ref. 104.588 · ***3,50 €***

Ø 18 mm · Ref. 104.589 · ***3,75 €***

Ø 20 mm · Ref. 104.590 · ***1,95 €***

4,95€

TOPE DE PUERTA INOXIDABLE

Tope cilíndrico de acero inoxidable con adhesivo extrafuerte.

Ref. 104.587

Impresos sin dirección postal

CERCA DE TI
Cómodamente podrás comprar en tu barrio, sin desplazarte

VISITA NUESTRA WEB

ATENCIÓN PERSONALIZADA

PRIMERAS MARCAS

MEJORES PRECIOS

ESPECIALIZACIÓN

DESCÁRGATE EL FOLLETO

PRECIOS DE VENTA AL PÚBLICO RECOMENDADOS · PRECIOS EN EUROS · IMPUESTOS INCLUIDOS